HP−22U

天吊ハンガーパイプ ELUF

□品番　HP−22U−606−BL：1台入
HP−22U−909−BL：1台入
HP−22U−1212−BL：1台入

□材質　スチール　塗装仕上げ　黒

□耐荷重　30kg（本体吊り下げ荷重）

□付属品　取り付けねじ(黒亜鉛メッキ)
トラスタッピンねじ　4×40

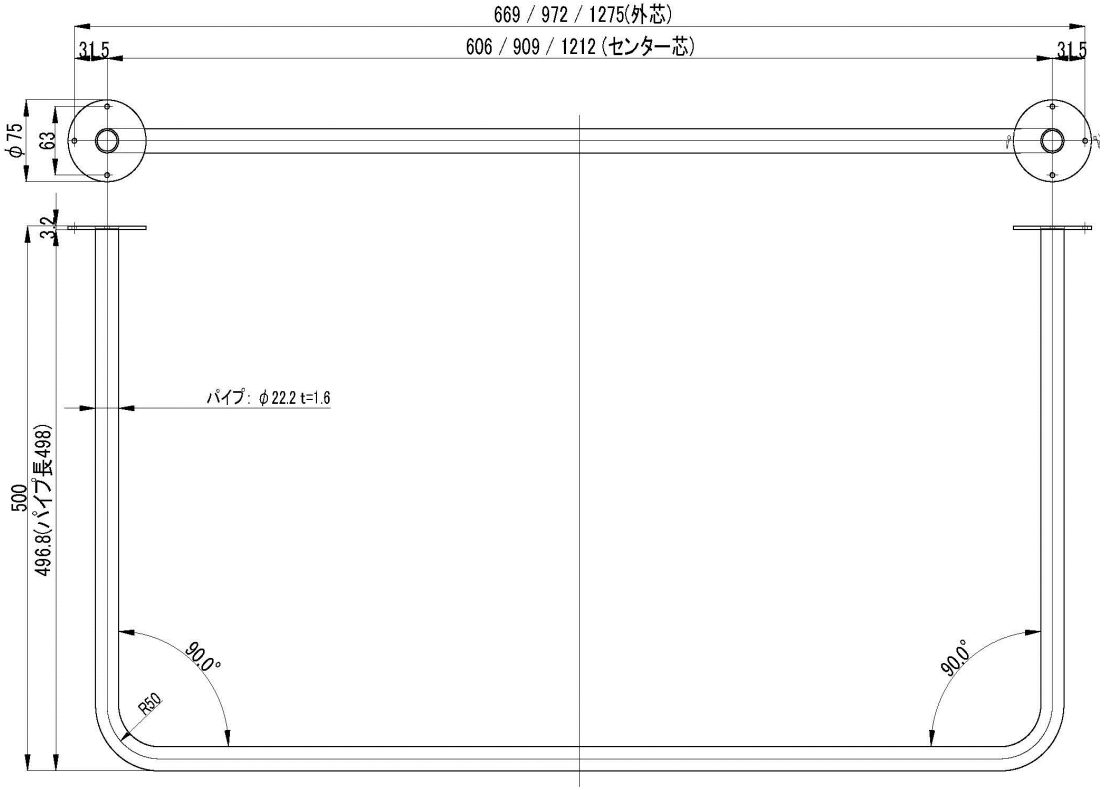

備考

NERO Black and Iron

天吊ハンガーパイプ - ELUF -

Laundry Hanger

～「見せる」にこだわったデザインと質感～

特徴

・継ぎ目がなく、一体型のハンガーパイプなので高級感があります。

・これまでの物干しや洋服掛けのイメージを一新し、「見せる」収納として空間をおしゃれに演出します。

・シンプルなデザインで、お部屋やサロン、ショップなど様々な用途でお使いいただけます。

・紛体塗装を施し、上質な質感を保ちます。

・天井付けタイプと天井 - 壁付けタイプ、空間に合わせて形をお選びいただけます。（全４種類）

・１台からオーダーメイドを承ります。

仕様

・素材　　：鉄パイプ

・仕上　　：粉体塗装

・色　　：黒艶消し、サンドブラック、白（全３色）

・対応寸法：H100~700mm

W300mm~2400mm（型、パイプ径によります。お問合せください）

・パイプ径：Φ19mm、Φ25mm、Φ31mm（全３タイプ）

・耐荷重　：30kg（本体吊り下げ荷重）

・付属品　：十字穴付きトラスタッピンねじ 4×40 ６本（亜鉛黒）

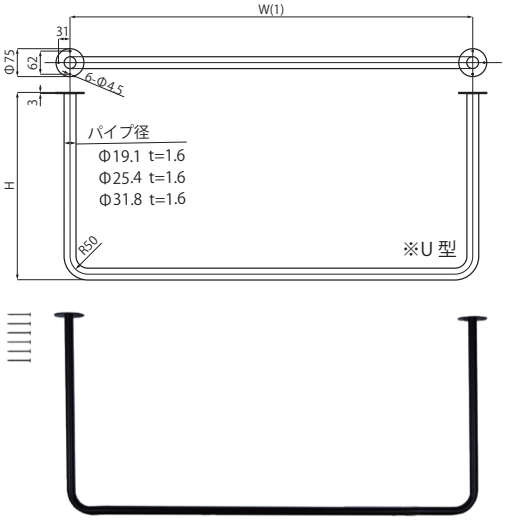

※製品仕様は予告なく変更することがあります。

HARDWARE FOR HOUSING EQUIPMENT Enomoto
榎本金属株式会社
〒577-0815 東大阪市金物町 2-23　Tel:06-6724-3775　Fax:06-6724-3778